Reservi Lülitus Automaatika
Katsestend

Projekt

Koostas: Vitali Burzak
Kontrollis: Aldur Järvalt

MARTEM AS Tel. +372 639 7979, Fax +372 6397980 martem@martem.ee; www.martem.ee

Tallinn
Märts 2013

Sisukord

1. Tehnilised andmed 3
2. Skeemid 4
3. Kapi vaade ..... –
4. Moodulite vahelised kaablid ..... –
5. Elementide asukohad joonistel 6
6. Ühendustabelid 7

Tehnilised andmed

Side SCADA süsteemiga	
Sideprotokoll	
Fiidriterminalide kaughaldus	
Fiidriterminalide ühendus	
Binaar kaugsignaalide arv	
Kaugjuhtimiste arv	
Analoogm66tmised	
RTU toitepinge	
Kapi 230V AC v6imsustarve max	
Kapi 48V DC v6imsustarve max	
Signaaliahelate pingestus	
Aku seisundi kontroll	
Aku test	
Aku tühjenemisvool max	
Kapi kaitseaste	
Seadmekapi m66tmed	
Vastavus	

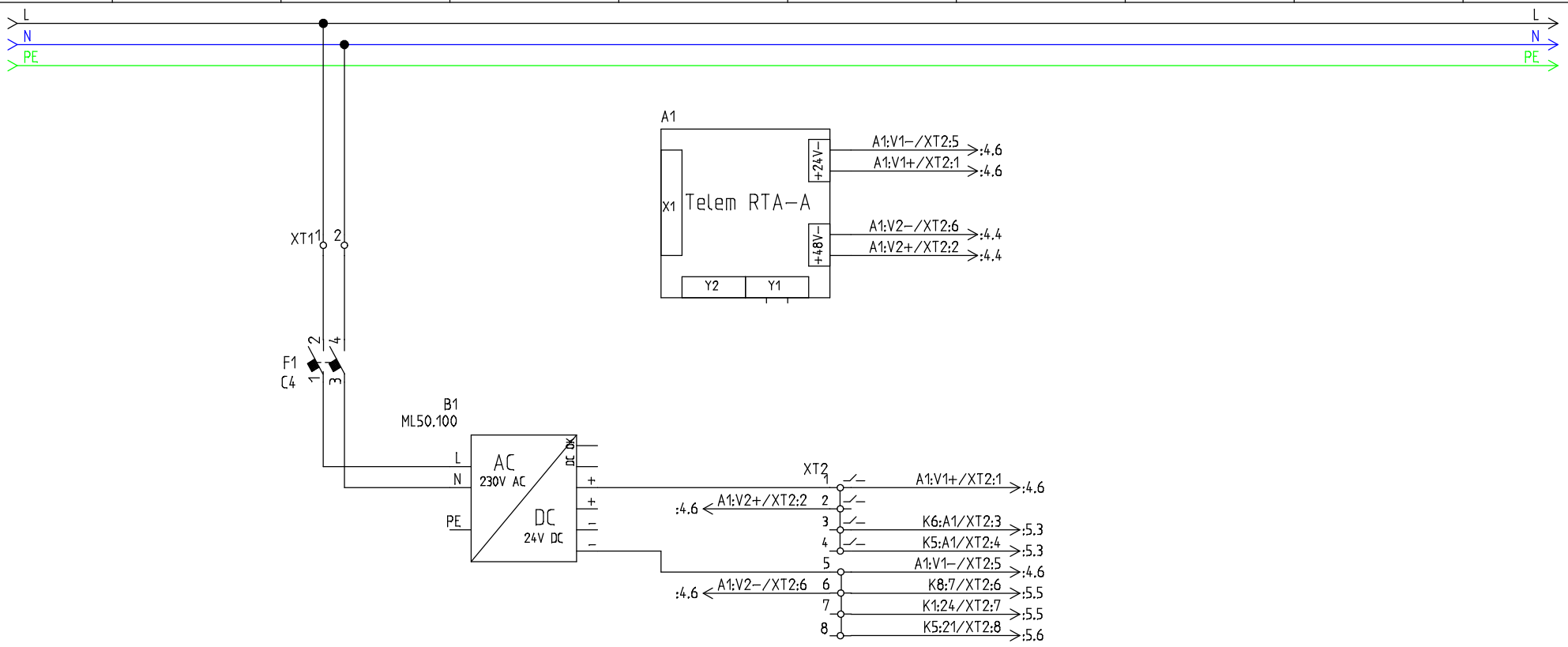

MARTEM	servi Lülitus Automaatika	Stendi toide	Koostamise kuupäev: 14.03.2013	Koostas: Vitali Burzak	Projekt	Lehekülje nr: 4
			Kontrollimise kuupäev:	Kontrollis: Aldur Järvalt	Tellija: Martem AS	Lk kokku: 11

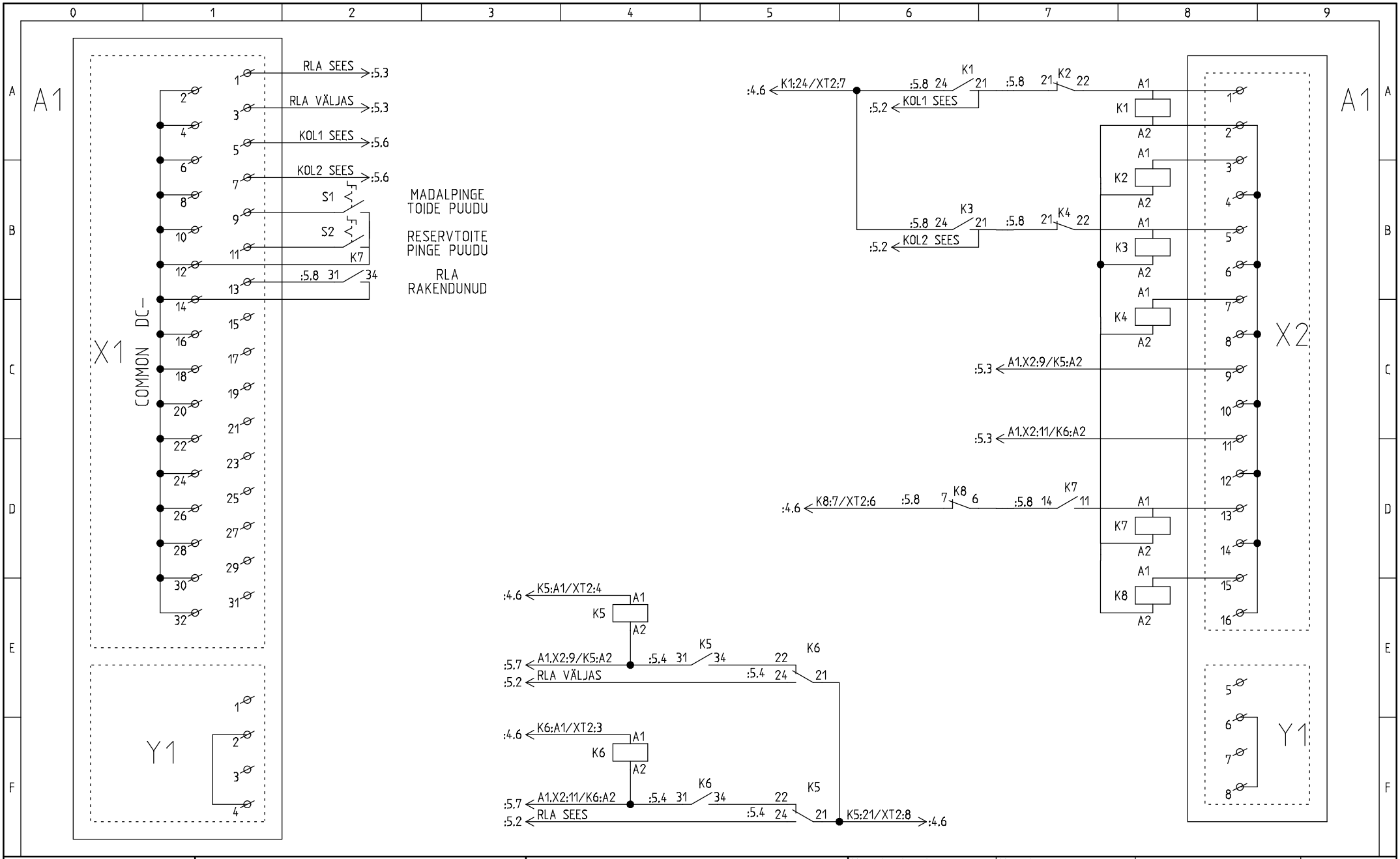

MARTEM	servi Lülitus Automaatika	Juhtimis– ja signaaliahelad	Koostamise kuupäev: 14.03.2013	Koostas: Vitali Burzak	Projekt	Lehekülje nr: 5
			Kontrollimise kuupäev:	Kontrollis: Aldur Järvalt	Tellija: Martem AS	Lk kokku: 11

Elementide asukohad joonistel

Tähistus	Tüüp	Seade	Märkused	Dokumendi tüüp	Lehe nr.	Koordinaat
A1	Telem RTA-A			Circuit diagrams (EN)	4	5
B1	ML50.100	Toitemuundur 230VAC/24VDC		Circuit diagrams (EN)	4	3
F1	C4	GE G102		Circuit diagrams (EN)	4	2
K1	Finder 40.52	Relee		Circuit diagrams (EN)	5	8
K2	Finder 40.52	Relee		Circuit diagrams (EN)	5	8
K3	Finder 40.52	Relee		Circuit diagrams (EN)	5	8
K4	Finder 40.52	Relee		Circuit diagrams (EN)	5	8
K5	55.34.9.024.0040	Relee Finder		Circuit diagrams (EN)	5	4
K6	55.34.9.024.0040	Relee Finder		Circuit diagrams (EN)	5	4
K7	Finder 40.52	Relee		Circuit diagrams (EN)	5	8
K8	Finder 40.52	Relee		Circuit diagrams (EN)	5	8

MARTEM	Projekt: RLA__KatseStend__Martem	Koostas: Vitali Burzak	Lehekülje nr: 6
	Kuupäev: 14.03.2013	Tellija: Martem AS	Lk kokku: 11

Ühendustabel

Klemmide ühendused:

RTA-A A1.X1

	Seade 1	Klemm	Nr./ Tüüp	Seade 2	Märkus	Joonise lk.	Koordinaat
		○	1	K5:24		5	1
		◎	2			5	1
		○	3	K6:24		5	1
		◎	4			5	1
		○	5	K1:21		5	1
		◎	6			5	1
		○	7	K3:21		5	1
		◎	8			5	1
		○	9	S1		5	1
		◎	10			5	1
		○	11	S2		5	1
		◎	12	S1		5	1
		○	13	K7:31		5	1
		◎	14	K7:34		5	1
		○	15			5	1
		◎	16			5	1
		○	17			5	1
		◎	18			5	1
		○	19			5	1
		◎	20			5	1
		○	21			5	1
		◎	22			5	1
		○	23			5	1
		◎	24			5	1
		○	25			5	1
		◎	26			5	1
		○	27			5	1
		◎	28			5	1
		○	29			5	1
		◎	30			5	1
		○	31			5	1
		◎	32			5	1
		○					
		○					
		○					
		○					
		○					
		○					
		○					
		○					
		○					
		○					
		○					
		○					
		○					
		○					
		○					
		○					
		○					
		○					
		○					
		○					
		○					
		○					
		○					
		○					
		○					

Lehekülje nr: 7
Lk kokku: 11
Koostas: Vitali Burzak
Tellija: Martem AS
RTA-A A1.X1
Kuupäev: 14.03.2013
Projekt: Reservi Lülitus Automaatika
MARTEM

Ühendustabel

Klemmide ühendused:

RTA-A A1.X2

	Seade 1	Klemm	Nr./ Tüüp	Seade 2	Märkus	Joonise lk.	Koordinaat
		○	1	K1:A1		5	8
		◎	2	K1:A2		5	8
		○	3	K2:A1		5	8
		◎	4			5	8
		○	5	K3:A1		5	8
		◎	6			5	8
		○	7	K4:A1		5	8
		◎	8			5	8
		○	9	K5:A2		5	8
		◎	10			5	8
		○	11	K6:A2		5	8
		◎	12			5	8
		○	13	K7:A1		5	8
		◎	14			5	8
		○	15	K8:A1		5	8
		◎	16			5	8

Lehekülje nr: 8
Lk kokku: 11
Koostas: Vitali Burzak
Tellija: Martem AS
RTA-A A1.X2
Kuupäev: 14.03.2013
Projekt: Reservi Lülitus Automaatika
MARTEM

Ühendustabel

Klemmide ühendused:
Seadmete otseühendus

	Seade 1	Klemm	Nr./ Tüüp	Seade 2	Märkus	Joonise lk.	Koordinaat
	K1:21	○	1	K2:21		5	7
	K3:21	○	2	K4:21		5	7
	K2:A2	◎	3	K1:A2		5	7
	K4:A2	◎	5	K3:A2		5	7
	K8:A2	○	7	K7:A2		5	7
	K8:6	○	8	K7:14		5	7
		○	9			5	2
		○					
		○					
		○				

Ühendustabel

Klemmide ühendused:

XT1

	Seade 1	Klemm	Nr./ Tüüp	Seade 2	Märkus	Joonise lk.	Koordinaat
	F1:2	○	1 WDU2,5	L		4	2
	F1:4	○	2 WDU2,5	N		4	2
		○					
		○					
		○					
		○					
		○					
		○					
		○					
		○					
		○					
		○					
		○					
		○					
		○					
		○					
		○					
		○					
		○					
		○					
		○					
		○					
		○					
		○					
		○					
		○					
		○					
		○					
		○					
		○					
		○					
		○					
		○					
		○					
		○					
		○					
		○					
		○					
		○					
		○					
		○					
		○					
		○					
		○					
		○					
		○					
		○					
		○					
		○					
		○					
		○					
		○					
		○					
		○					
		○					

Ühendustabel

Klemmide ühendused:

XT2

	Seade 1	Klemm	Nr./ Tüüp	Seade 2	Märkus	Joonise lk.	Koordinaat
	B1:48+		1 WTR2,5	A1:+24		4	5
	A1:+48		2 WTR2,5			4	5
			3 WTR2,5	K6:A1		4	5
			4 WTR2,5	K5:A1		4	5
	B1:48–		5 WDU2,5	A1:–24		4	5
	A1:–48		6 WDU2,5	K8:7		4	5
			7 WDU2,5	K3:24		4	5
			8 WDU2,5	K6:21		4	5

Lehekülje nr: 11
Lk kokku: 11
Koostas: Vitali Burzak
Tellija: Martem AS
XT2
Kuupäev: 14.03.2013
Projekt: Reservi Lülitus Automaatika
MARTEM